Nº1
EN VENTAS

GRUPO
FIANCAR

JAC
MOTORS

1035
KT1

MOTOR	POTENCIA	CAP. DE CARGA
2.8 TD	106 HP	1.9 TON

5 AÑOS DE GARANTÍA
o 150.000 km

1035 KT1

JAC MOTORS

VERSIÓN

CABINA	CABINA SIMPLE
PASAJEROS	2
CAJA	CHASIS / ABIERTA
TRANSMISIÓN	MANUAL 5 VELOCIDADES + REVERSA
MODO DE TRACCIÓN	TRASERA

MOTOR

TIPO	HFC4DA1-2B1 DIESEL 4 CILINDROS - TURBO
NORMA DE EMISIÓN	EURO III
INYECCIÓN	DIRECTA
TURBO INTERCOOLER	SI
CILINDRADA (cc)	2771
TORQUE MÁXIMO (Nm/rpm)	240 / 2000 - 2200
POTENCIA MÁXIMA (HP/rpm)	106 / 3600

FRENOS

TIPO	HIDRÁULICOS CON ABS
DELANTEROS / TRASEROS	DISCO / TAMBOR

DIMENSIONES Y CAPACIDAD DE CARGA

MEDIDAS EXTERIORES (LxAxH) (mm)	4980x1725x2300
MEDIDAS DE LA CAJA (LxAxH) (mm)	3120x1810x400
DISTANCIA ENTRE EJES (mm)	2490
MÍNIMO RADIO DE GIRO (m)	5,3
PESO EN ORDEN DE MARCHA (Kg)	2200
PESO BRUTO TOTAL (Kg)	4100
CAPACIDAD DE CARGA (Kg)	1900
CAPACIDAD TANQUE COMBUSTIBLE (Lts)	65
NEUMÁTICOS	7.00 R16 12PR

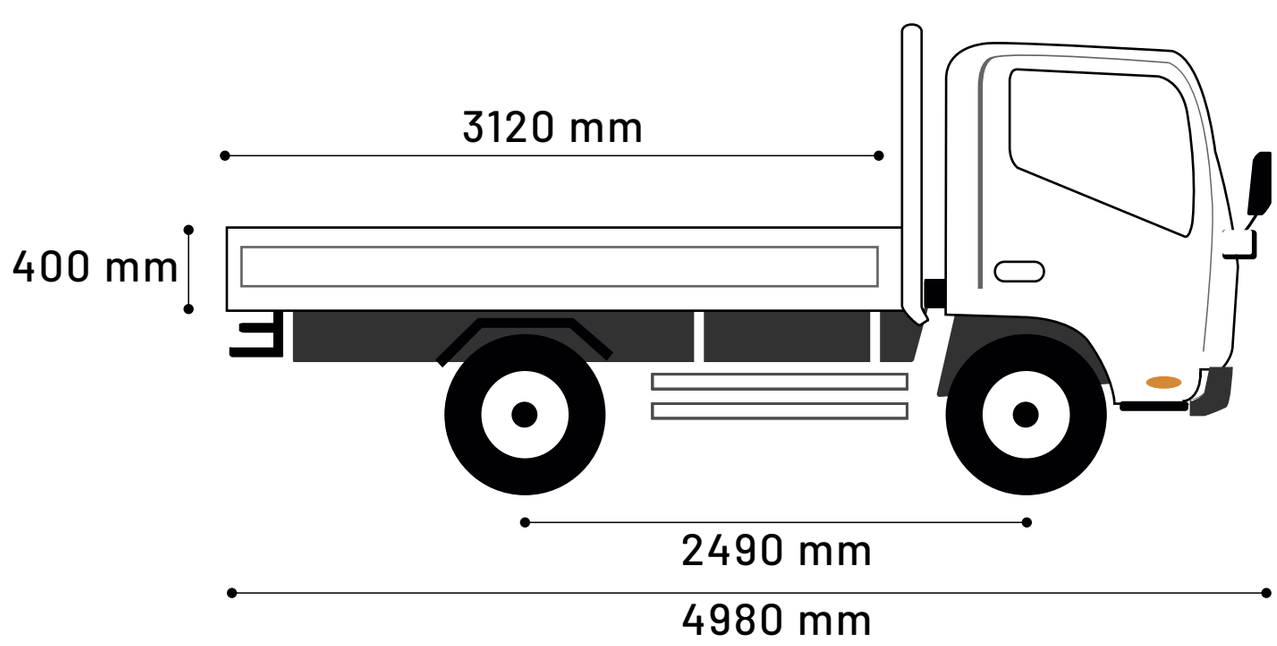

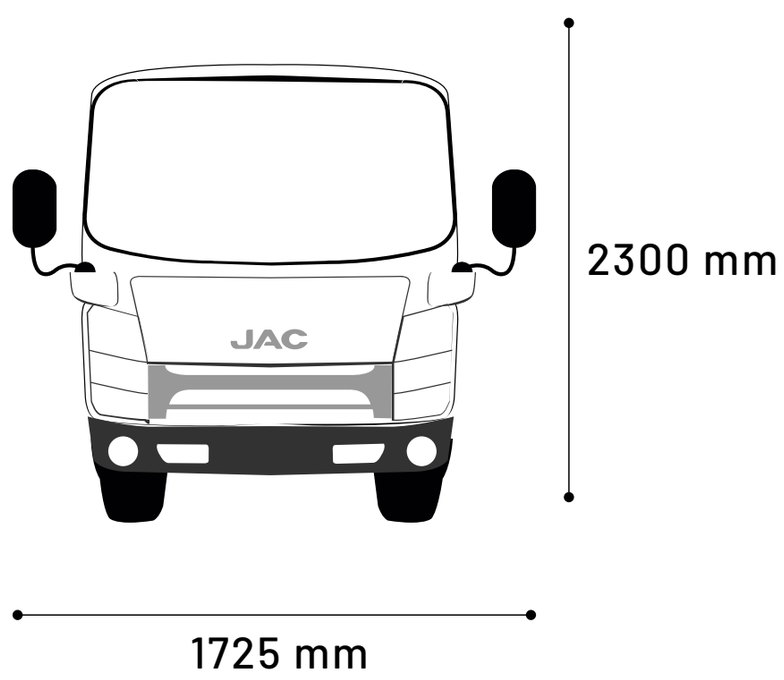

1035 KT1

JAC MOTORS

EQUIPAMIENTO	1035 KT
AIRE ACONDICIONADO	SI
GPS - CÁMARA DE RETROCESO	SI
PANTALLA TÁCTIL	SI
BLUETOOTH + GPS (WAZE)	SI
ALZACRISTALES ELÉCTRICOS	SI
BLOQUEO CENTRAL CON COMANDO A DISTANCIA	SI
ALARMA DE RETROCESO	SI
BARANDAS ABATIBLES	SI
CABINA ABATIBLE	SI
FAROS ANTINIEBLA DELANTEROS Y TRASEROS	SI
LUCES DE CIRCULACIÓN DIURNA	SI
REGULACIÓN DE ALTURA DE LAS LUCES	SI
DIRECCIÓN ASISTIDA	SI
FRENO DE MOTOR	SI
VOLANTE MULTIFUNCIÓN REGULABLE EN ALTURA	SI
BARRA PROTECTORA EN LUNETA DE CABINA PARA CARGA	SI
TACÓMETRO (RPM)	SI
POSAVASOS	SI
CINTURÓN DEL CHOFER REGULABLE EN ALTURA	SI

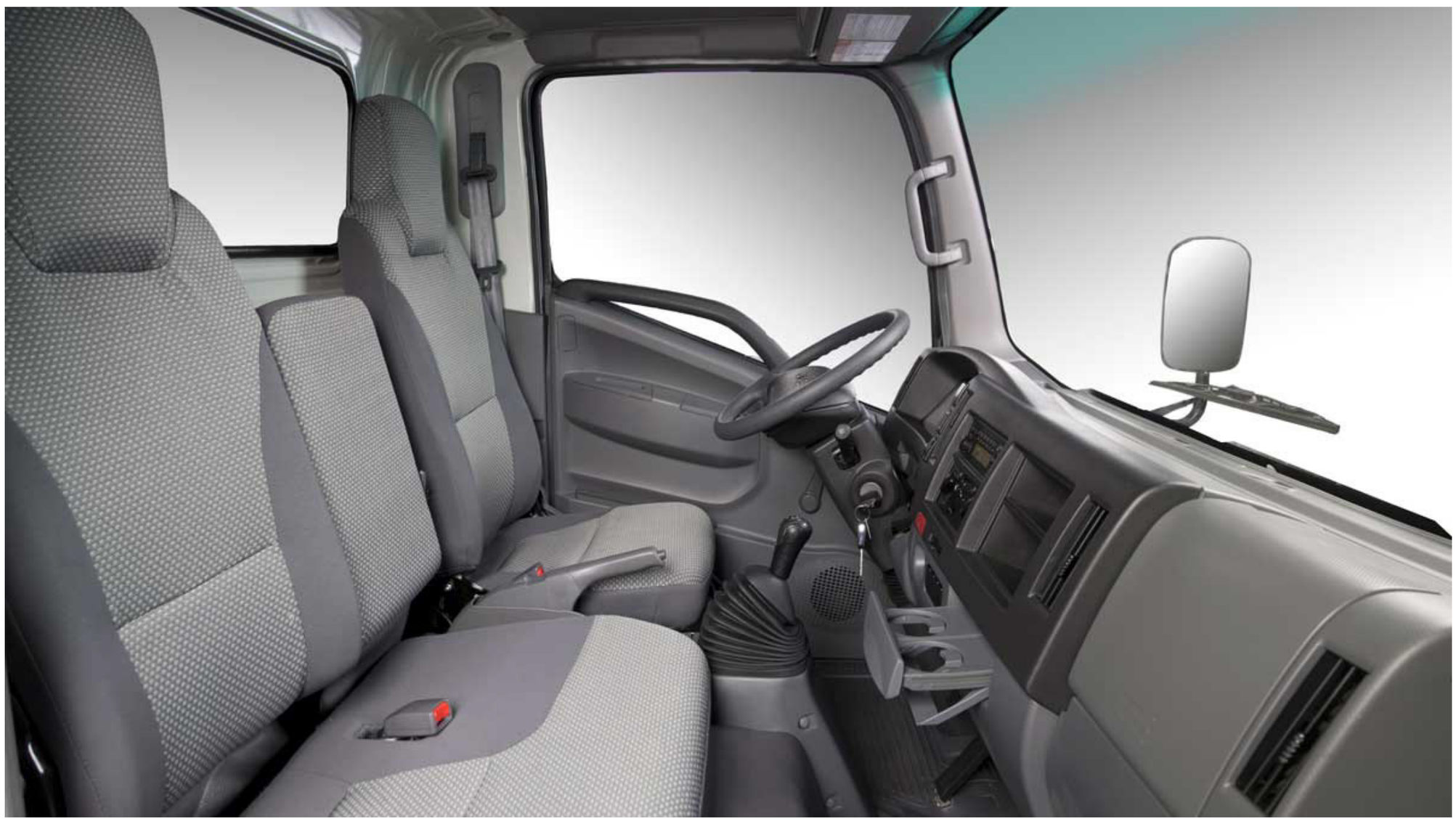

JAC MOTORS | GRUPO FIANCAR

www.jac.com.uy

VISITANOS EN CUALQUIERA DE LAS SEDES DE GRUPO FIANCAR O EN LA RED DE CONCESIONARIOS JAC DE TODO EL PAIS.

SHOPPING DE AUTOS

Ruta Interbalnearia Km 22,500
0800 2525
094 44 22 99
info@shoppingdeautos.uy
www.shoppingdeautos.uy

CENTRO

Av. Gral. Rondeau esq. Colombia
2924 7575
info@grupofiancar.com
www.grupofiancar.com

CARRASCO

Av. Giannattasio esq. Tacuarí
2924 7575
info@grupofiancar.com
www.grupofiancar.com