Nº1 EN VENTAS

GRUPO FIANCAR

JAC MOTORS

1040 KR2T

MOTOR	POTENCIA	CAP. DE CARGA
2.2 TD	128 HP	3.2 TON

5 AÑOS DE GARANTÍA o 150.000 km

1040 KR2T

JAC MOTORS

VERSIÓN

CABINA	DOBLE CABINA
PASAJEROS	5
CAJA	CHASIS / ABIERTA
TRANSMISIÓN	MANUAL 5 VELOCIDADES + REVERSA
MODO DE TRACCIÓN	TRASERA

MOTOR

TIPO	DIESEL 4 CILINDROS HFC4DB3-2D
COMBUSTIBLE	INYECCIÓN COMMON RAIL + TURBO INTERCOOLER
NORMA DE EMISIÓN	EURO V + DPF
CILINDRADA (cc)	2183
TORQUE MÁXIMO en Nm (RPM)	320 (1600-2000)
POTENCIA MÁXIMA en HP (RPM)	128 (3200)

FRENOS

TIPO	HIDRÁULICOS CON ABS (ESC)
DELANTEROS / TRASEROS	DISCO / CAMPANA

DIMENSIONES Y CAPACIDAD DE CARGA

MEDIDAS EXTERIORES (LxAxH) (mm)	5987×2030×2270
MEDIDAS DE LA CAJA (LxAxH) (mm)	3145×1900×400
DISTANCIA ENTRE EJES (mm)	3365
MÍNIMO RADIO DE GIRO (m)	7.5
PESO EN ORDEN DE MARCHA (Kg)	2360
PESO BRUTO TOTAL (Kg)	5600
CAPACIDAD DE CARGA (Kg)	3200
CAPACIDAD TANQUE COMBUSTIBLE (Lts)	100
NEUMÁTICOS	7.00R16

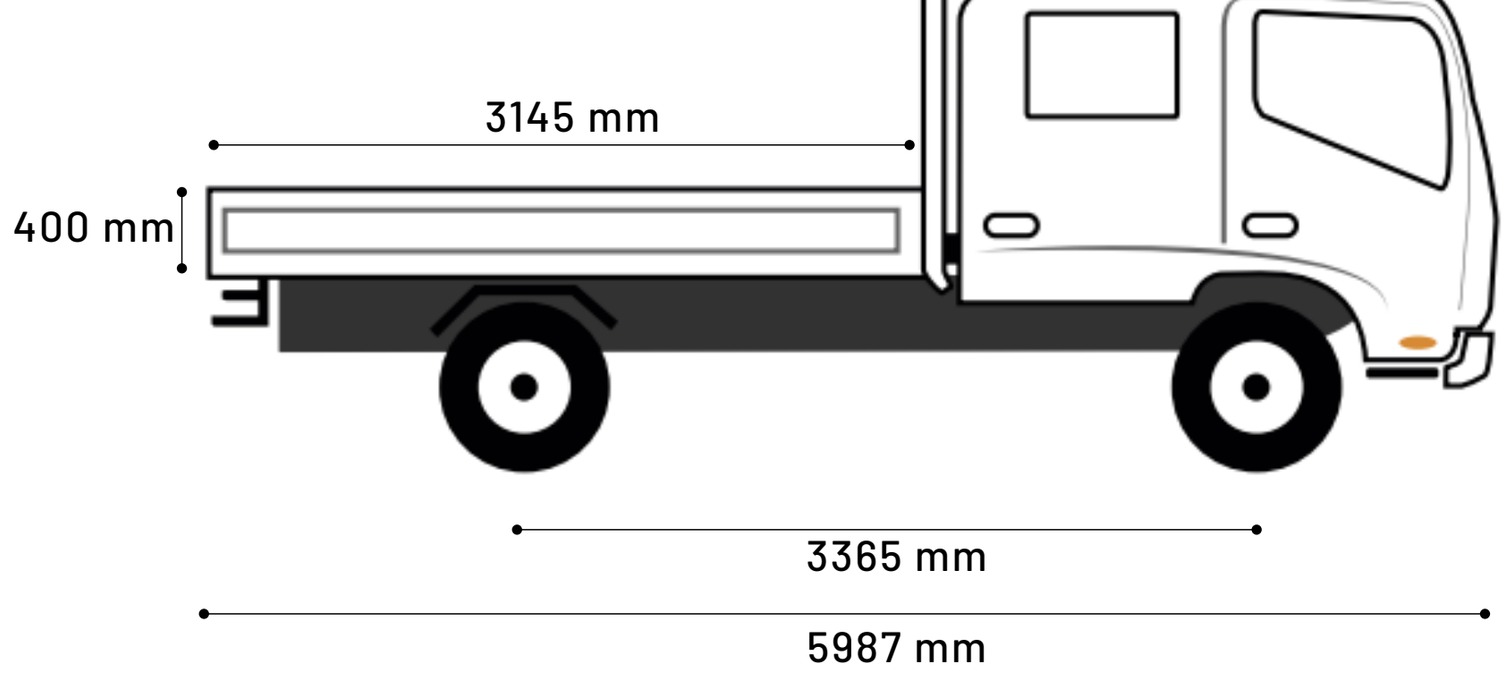

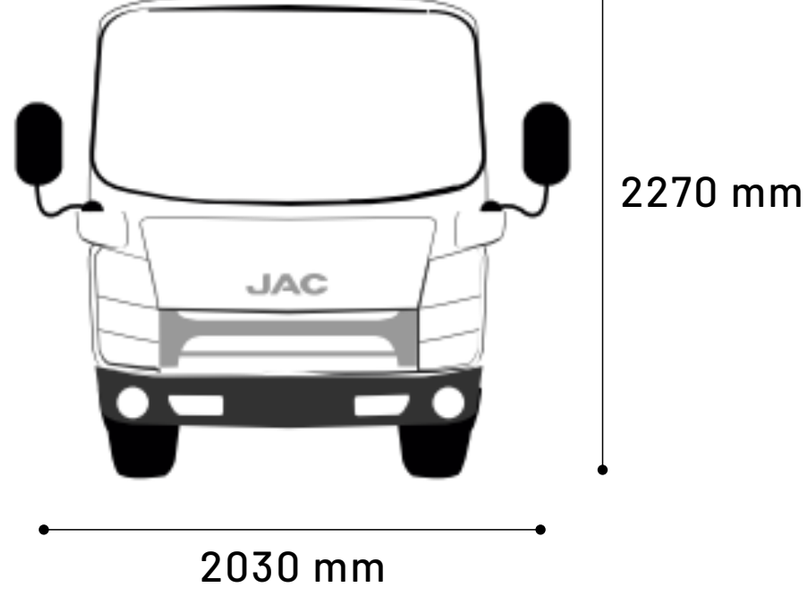

1040 KR2T

JAC MOTORS

EQUIPAMIENTO

ABS	SI
ESC (CONTROL DE ESTABILIDAD Y TRACCIÓN)	SI
ADVERTENCIA DE CINTURÓN DE SEGURIDAD	SI
CINTURÓN DE SEGURIDAD DEL CONDUCTOR CON AJUSTE EN ALTURA	SI
LUCES DE CIRCULACIÓN DIURNA	SI
LUCES ANTINIEBLA TRASERAS	SI
FAROS CON AJUSTE DE ALTURA	SI
CONTROL CRUCERO	SI
PANTALLA MULTIMEDIA TÁCTIL CON GPS (WAZE)	SI
CÁMARA DE REVERSA	SI
ALARMA DE REVERSA	SI
AIRE ACONDICIONADO	SI
VOLANTE MULTIFUNCIÓN CON AJUSTE EN ALTURA	SI
VIDRIOS ELÉCTRICOS	SI
CIERRE CENTRALIZADO CON MANDO A DISTANCIA	SI
ESPEJOS LATERALES CALEFACCIONADOS	SI
POSAVASOS	SI

JAC MOTORS | GRUPO FIANCAR

www.jac.com.uy

VISITANOS EN CUALQUIERA DE LAS SEDES DE GRUPO FIANCAR O EN LA RED DE CONCESIONARIOS JAC DE TODO EL PAIS.

SHOPPING DE AUTOS

Ruta Interbalnearia Km 22,500
0800 2525
094 44 22 99
info@shoppingdeautos.uy
www.shoppingdeautos.uy

CENTRO

Av. Gral. Rondeau esq. Colombia
2924 7575
info@grupofiancar.com
www.grupofiancar.com

CARRASCO

Av. Giannattasio esq. Tacuarí
2924 7575
info@grupofiancar.com
www.grupofiancar.com