Nº1 EN VENTAS

GRUPO FIANCAR

JAC MOTORS

1040 KT2 VOLCADORA

MOTOR	POTENCIA	CAPACIDAD DE CARGA
2.2 TD	128 HP	2920 KG

5 AÑOS DE GARANTÍA o 150.000 km

1040 KT2 VOLCADORA

JAC MOTORS

VERSIÓN

CABINA	CABINA SIMPLE
PASAJEROS	2
CAJA	VOLCADORA
TRANSMISIÓN	MANUAL 5 VELOCIDADES + REVERSA
MODO DE TRACCIÓN	TRASERA

MOTOR

TIPO	DIESEL 4 CILINDROS HFC4DB3-2D
COMBUSTIBLE	INYECCIÓN COMMON RAIL + TURBO INTERCOOLER
NORMA DE EMISIÓN	EURO V + DPF
CILINDRADA (cc)	2183
TORQUE MÁXIMO en Nm (RPM)	320 (1600-2000)
POTENCIA MÁXIMA en HP (RPM)	128 (3200)

FRENOS

TIPO	HIDRÁULICOS CON ABS
DELANTEROS / TRASEROS	CAMPANA / CAMPANA

DIMENSIONES Y CAPACIDAD DE CARGA

MEDIDAS EXTERIORES (LxAxH) (mm)	5680×2000×2300
MEDIDAS DE LA CAJA (LxAxH) (mm)	3500×1900×370
DISTANCIA ENTRE EJES (mm)	3365
MÍNIMO RADIO DE GIRO (m)	7.5
PESO EN ORDEN DE MARCHA (Kg)	2680
PESO BRUTO TOTAL (Kg)	5600
CAPACIDAD DE CARGA (Kg)	2920
CAPACIDAD TANQUE COMBUSTIBLE (Lts)	100
NEUMÁTICOS	7.00R16 12PR

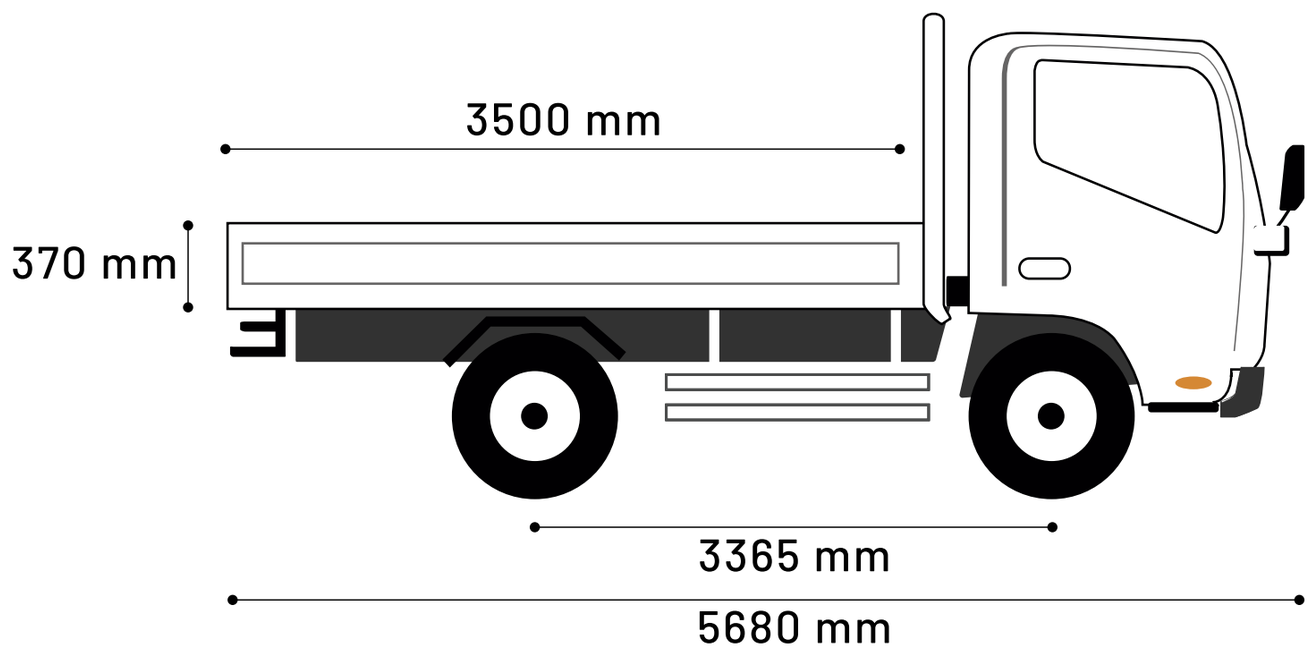

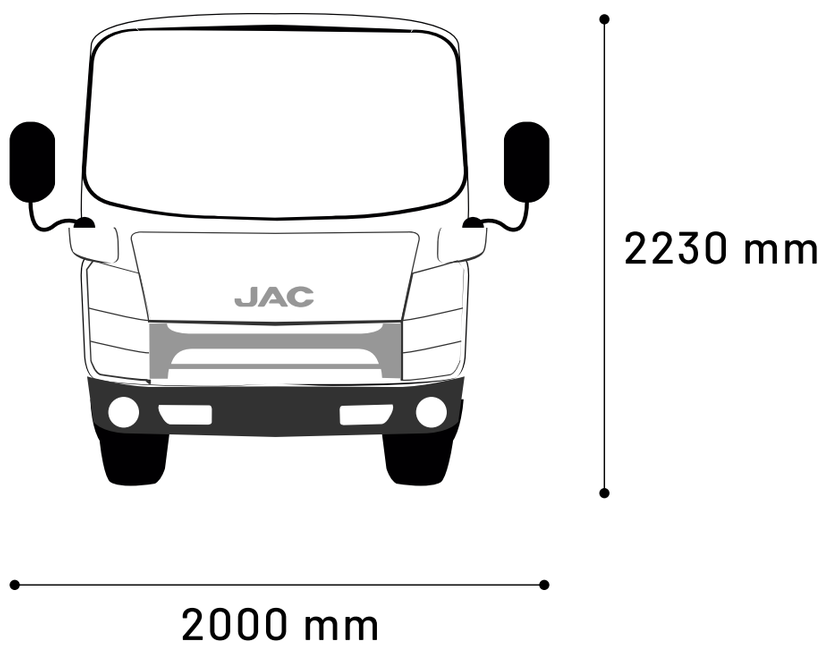

1040 KT2 VOLCADORA

JAC MOTORS

EQUIPAMIENTO

ABS	SI
ADVERTENCIA DE CINTURÓN DE SEGURIDAD	SI
CINTURÓN DE SEGURIDAD DEL CONDUCTOR CON AJUSTE EN ALTURA	SI
LUCES DE CIRCULACIÓN DIURNA	SI
LUCES ANTINIEBLA DELANTERAS Y TRASERAS	SI
FAROS CON AJUSTE DE ALTURA	SI
CONTROL CRUCERO	SI
PANTALLA MULTIMEDIA TÁCTIL	SI
APPLE CARPLAY & ANDROID AUTO	SI
CÁMARA DE REVERSA	SI
ALARMA DE REVERSA	SI
AIRE ACONDICIONADO	SI
VOLANTE MULTIFUNCIÓN CON AJUSTE EN ALTURA	SI
VIDRIOS ELÉCTRICOS	SI
CIERRE CENTRALIZADO CON MANDO A DISTANCIA	SI
ESPEJOS LATERALES CALEFACCIONADOS	SI
POSAVASOS	

JAC MOTORS | GRUPO FIANCAR

www.jac.com.uy

VISITANOS EN CUALQUIERA DE LAS SEDES DE GRUPO FIANCAR O EN LA RED DE CONCESIONARIOS JAC DE TODO EL PAIS.

SHOPPING DE AUTOS

Ruta Interbalnearia Km 22,500
0800 2525
094 44 22 99
info@shoppingdeautos.uy
www.shoppingdeautos.uy

CENTRO

Av. Gral. Rondeau esq. Colombia
2924 7575
info@grupofiancar.com
www.grupofiancar.com

CARRASCO

Av. Giannattasio esq. Tacuarí
2924 7575
info@grupofiancar.com
www.grupofiancar.com

PUNTA DEL ESTE

Av. Roosevelt Parada 8 y Oslo
4244 7205
info@grupofiancar.com
www.grupofiancar.com