Nº1 EN VENTAS

GRUPO FIANCAR

JAC MOTORS

SUNRAY

FURGÓN 12 m³

MOTOR	POTENCIA	VOLUMEN DE CARGA
2.7 TD	150 HP	12 m³

5 AÑOS DE GARANTÍA o 150.000 km

SUNRAY FURGÓN

JAC MOTORS

VERSIÓN

MODELO	SUNRAY FURGÓN
PASAJEROS	3
TRANSMISIÓN	MANUAL 6 VELOCIDADES
TRACCIÓN	TRASERA

MOTOR

TIPO	HFC4DE1-1D
NORMA DE EMISIÓN	EURO V
INYECCIÓN	DIRECTA COMMON RAIL TURBO INTERCOOLER + UREA
CILINDRADA (cc)	2746
TORQUE MÁXIMO (Nm/rpm)	355 / 1800 - 2600
POTENCIA MÁXIMA (HP/rpm)	150 / 3200

FRENOS

DELANTEROS / TRASEROS	DE DISCO

DIMENSIONES Y CAPACIDAD DE CARGA

MEDIDAS EXTERIORES (LxAxH) (mm)	5995x2098x2645
MEDIDAS INTERIORES (LxAxH) (mm)	3515x1848x1854
DISTANCIA ENTRE EJES (mm)	3570
MÍNIMO RADIO DE GIRO (m)	<7
PESO EN ORDEN DE MARCHA (Kg)	2500
PESO BRUTO TOTAL (Kg)	4200
CAPACIDAD DE CARGA (Kg)	1700
VOLUMEN DE CARGA (m3)	12
CAPACIDAD TANQUE COMBUSTIBLE (Lts)	80
NEUMÁTICOS	215/75 R16C

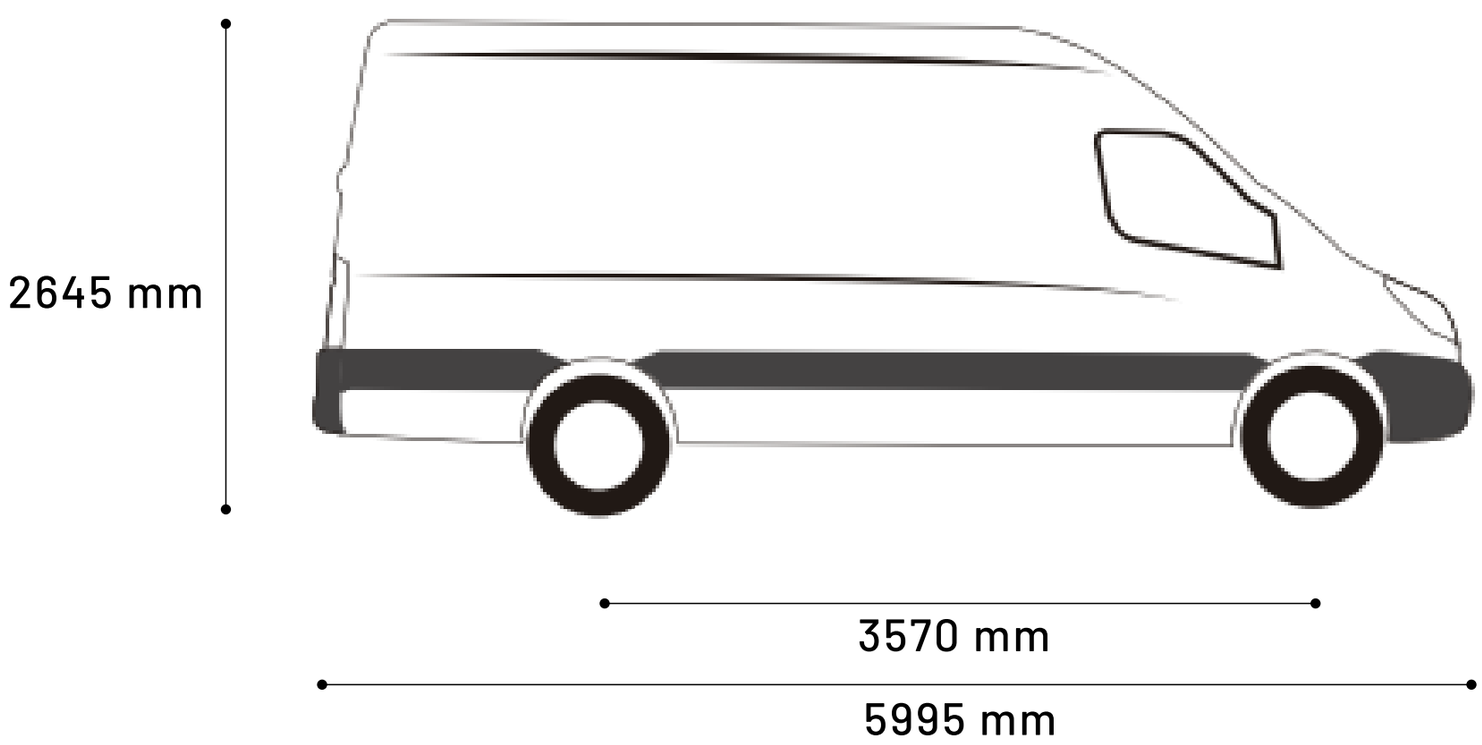

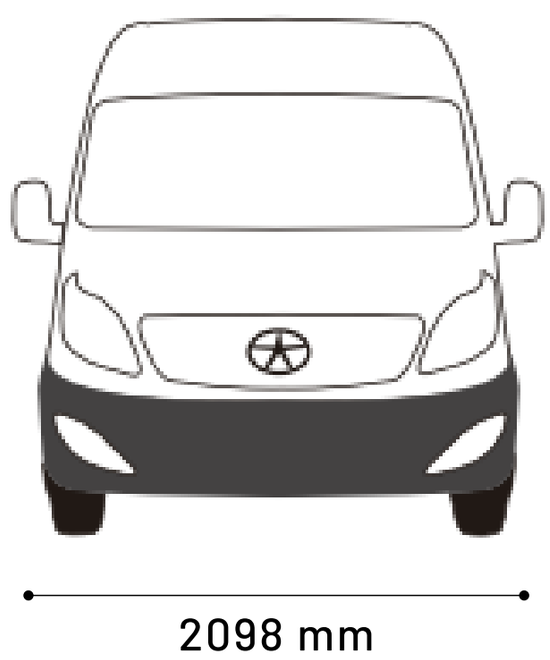

SUNRAY
FURGÓN

JAC MOTORS

EQUIPAMIENTO

AIRE ACONDICIONADO	SI
RADIO + USB	SI
ALZACRISTALES ELÉCTRICOS	SI
BLOQUEO CENTRAL DE PUERTAS CON MANDO A DISTANCIA	SI
DOBLE AIRBAG	SI
DIRECCIÓN ASISTIDA	SI
FAROS ANTINIEBLA DELANTEROS Y TRASEROS	SI
MAMPARA DIVISORIA DE ZONA DE CARGA	SI
CONTROL REMOTO	SI
REPOSACABEZAS PARA TODOS LOS ASIENTOS	SI
ASIENTO DEL CONDUCTOR CON AJUSTE DE ALTURA	SI
SENSORES MARCHA ATRÁS	SI
ESPEJOS RETROVISORES AJUSTABLES ELÉCTRICAMENTE	SI
CINTURONES DE SEGURIDAD DE TRES PUNTAS	SI
ESCALÓN TRASERO PARA FÁCIL ACCESO	SI
CONTROL CRUCERO	SI
VOLANTE MULTIFUNCIÓN	SI
FRENO DE MOTOR	SI
ZONA DE CARGA FORRADA CON LUZ	SI
GANCHOS PARA LA FIJACIÓN DE LA CARGA	SI

JAC MOTORS | GRUPO FIANCAR

www.jac.com.uy

VISITANOS EN CUALQUIERA DE LAS SEDES DE GRUPO FIANCAR O EN LA RED DE CONCESIONARIOS JAC DE TODO EL PAIS.

SHOPPING DE AUTOS

Ruta Interbalnearia Km 22,500
0800 2525
094 44 22 99
info@shoppingdeautos.uy
www.shoppingdeautos.uy

CENTRO

Av. Gral. Rondeau esq. Colombia
2924 7575
info@grupofiancar.com
www.grupofiancar.com

CARRASCO

Av. Giannattasio esq. Tacuarí
2924 7575
info@grupofiancar.com
www.grupofiancar.com

PUNTA DEL ESTE

Av. Roosevelt Parada 8 y Oslo
4244 7205
info@grupofiancar.com
www.grupofiancar.com